ΜΑΘΗΜΑ: Μηχανολογικό Σχέδιο Ι
Εργασία για την Εξεταστική του Φεβρουαρίου 2025

Προθεσμία αποστολής των εργασιών
Τις εργασίες σας θα τις στείλετε σε ηλεκτρονική μορφή στο abaldoukas@gmail.com
έως την Κυριακή 2-2-2025 @24:00

Βαθμός του Μαθήματος
Ο τελικός βαθμός στο μάθημα θα είναι ο Βαθμός Εργασίας που θα παραδώσετε

Για το εξάρτημα που ακολουθεί να σχεδιάσετε (σε κλίμακα 1:1) την προόψη,την κάτοψη και την αριστερή πλάγια όψη σε τομή Α-Α (διαστάσεις σε mm).
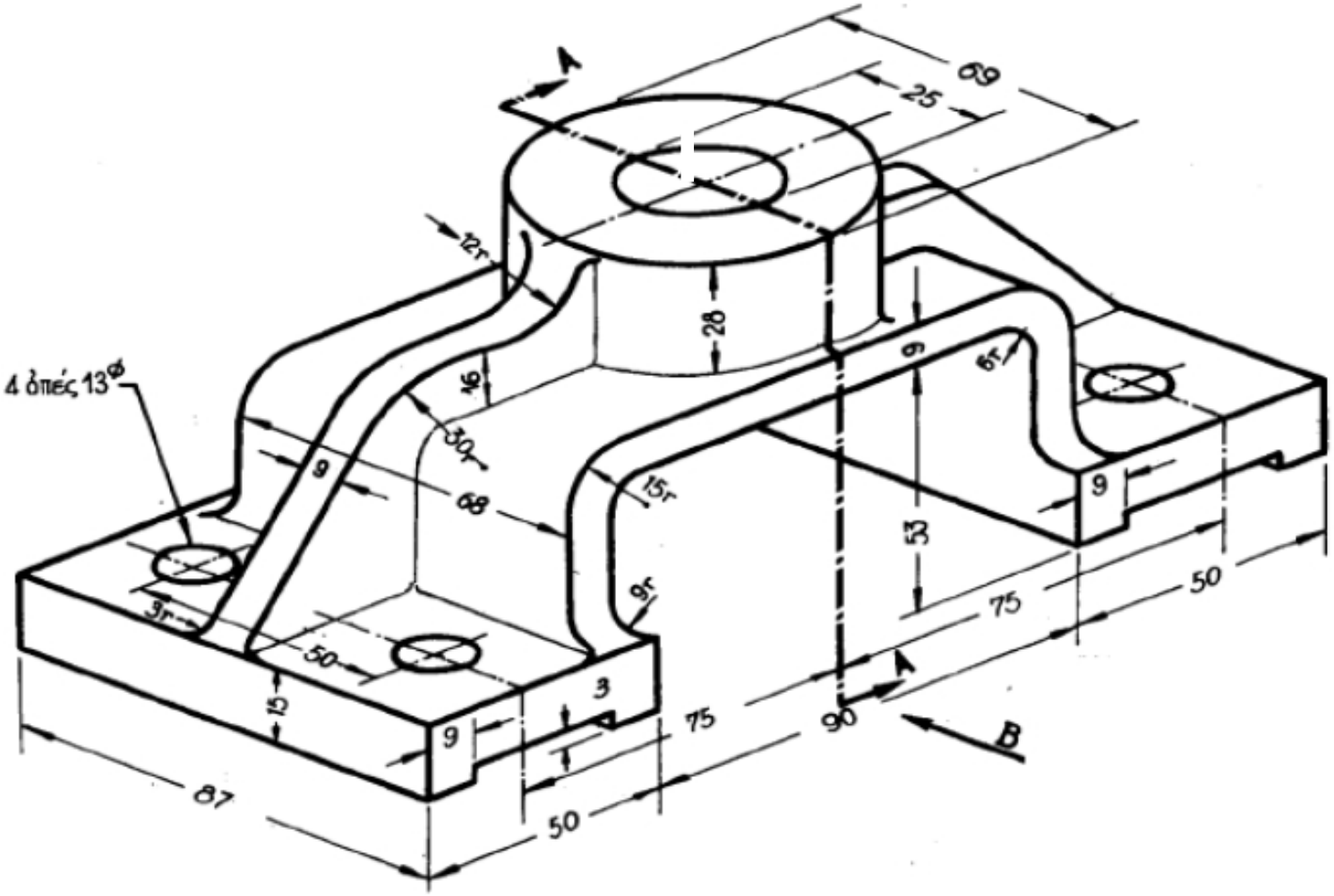
Μπορείτε να κάνετε σκαρίφημα ή 3D σχέδια στον υπολογιστή